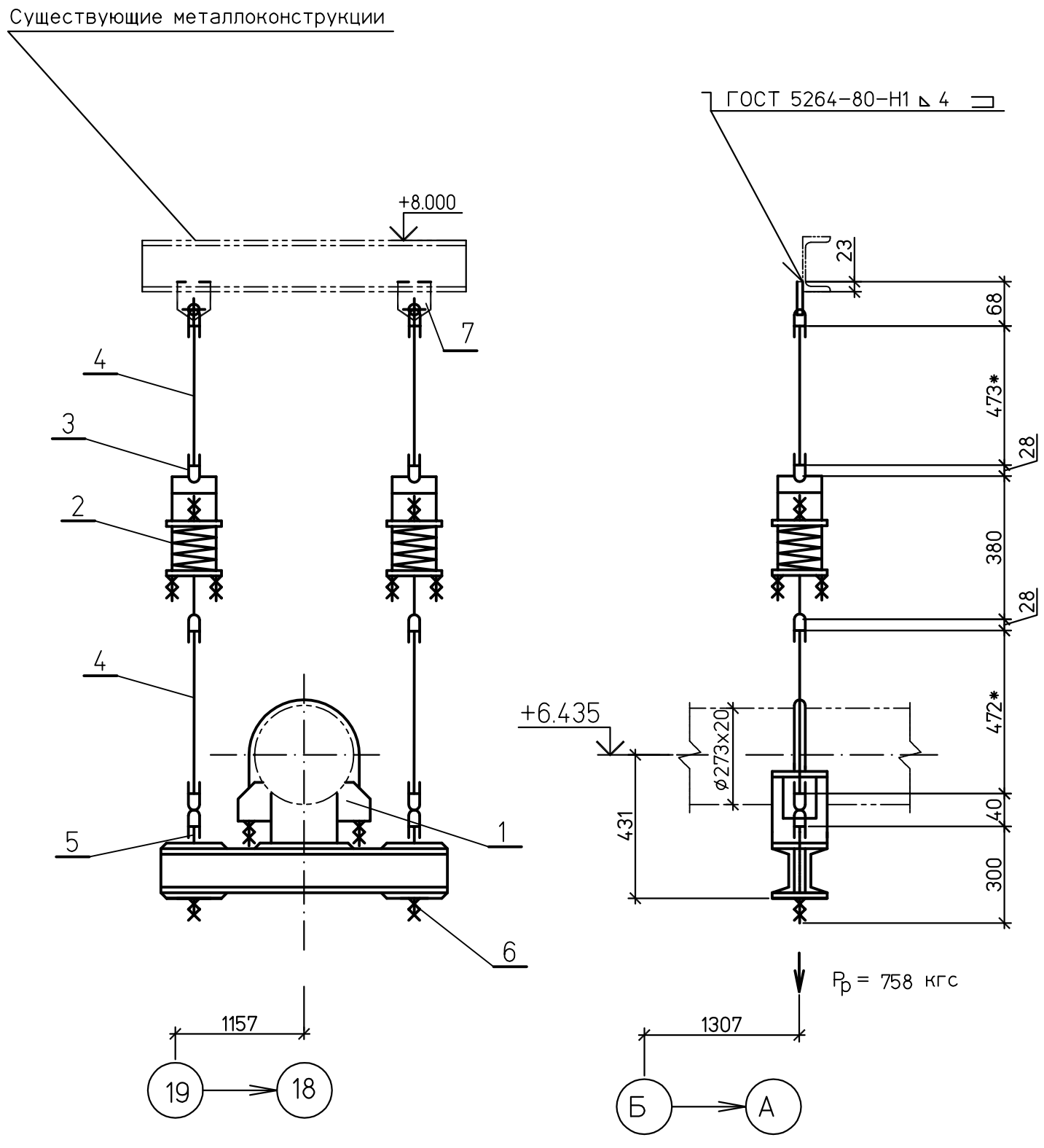

Спецификация деталей

Поз.	Обозначение	Наименование	Кол	Материал	Масса,кг ед.	Масса,кг общ.	Приме-чание
1	12 ОСТ 108.275.55-80	Блок хомутовый с опорной балкой	1	Сборный	41,2	41,2	
2	03 ОСТ 108.275.58-80	Блок пружинный	2	Сборный	13,9	27,8	
3	03 ОСТ 108.643.01-80	Ушко	8	20 ГОСТ1050-88	0,28	2,24	
4	ГОСТ 2590-88	Круг В-16 L=473	4	20 ГОСТ1050-88	0.75	2.99	Тягу обрезать на монтаже
5	12 ОСТ 108.632.03-80	Тяга с ушком	2	Сборный	1.12	2.24	
6	ГОСТ 5915-70	Гайка М16.5	4	20 ГОСТ1759.0-87	0.019	0.076	
7	02 ОСТ 108.367.37-80	Проушина	2	ст3сп5 ГОСТ 14637-89	0,35	0,7	
	ГОСТ 9467-75	Наплавленный металл		Э42А		1,0	

ИТОГО: 78,23 кг

1 Монтажный чертеж №1350.12.38А-30UHJ-1600-TD лист 7.
2 Технические требования к сварке деталей опор трубопроводов смотрите ОСТ 108.275.50-80.
3 * Размер уточнить на монтаже.

ХАРАКТЕРИСТИКИ ПРУЖИНЫ											
ТАБЛИЧНЫЕ ДАННЫЕ			ПРИ УСТАНОВКЕ		В РАБОЧЕМ СОСТ.		В ХОЛОДН. СОСТ.		ПРИ ГИДРОИСПЫТ		Нагрузка на несущие конструкции
Допускаемая рабочая нагрузка Рмакс.кгс	Прогиб при допускаемой раб.нагр λмакс.мм	Высота пружины в своб. сост. Нсв.мм	Высота пружины Нуст.мм	Нагрузка на пружину Руст.кгс	Высота пружины Нраб.мм	Нагрузка на пружину Рраб.кгс	Высота пружины Нхол.мм	Нагрузка на пружину Рхол.кгс	Высота пружины Нг.мм	Нагрузка на пружину Рг.кгс	Рконстркгс
534	70	166	106	456	116	379	106	457		676	1370

Изм.	Кол.уч.	Лист	№док.	Подп.	Дата
Н. контр.		Михеев			
Проверил		Шкитилева			
Разработал		Михеев			

1350.12.38А-30UHJ-1600-TD

Объекты III очереди строительства ЗАО СГК (ТЭЦ)

Трубопроводы машзала БВД в осях 16-28 рядах А-В и внутристанционные трубопроводы.

Стадия	Лист	Листов
р	9.15	

Напорный трубопровод ПЭН ВД №8 до ПВД №4,5. Пружинная подвеска 62.

ОТКРЫТОЕ АКЦИОНЕРНОЕ ОБЩЕСТВО ИНСТИТУТ ТЕПЛОЭЛЕКТРОПРОЕКТ НИЖНИЙ НОВГОРОД

Взам. инв. №

Подпись и дата

Инв. № подл. 83547

Файл:

Формат А3